Acoustic 120 Economy Green Barrier™, Woven and Woven Willow

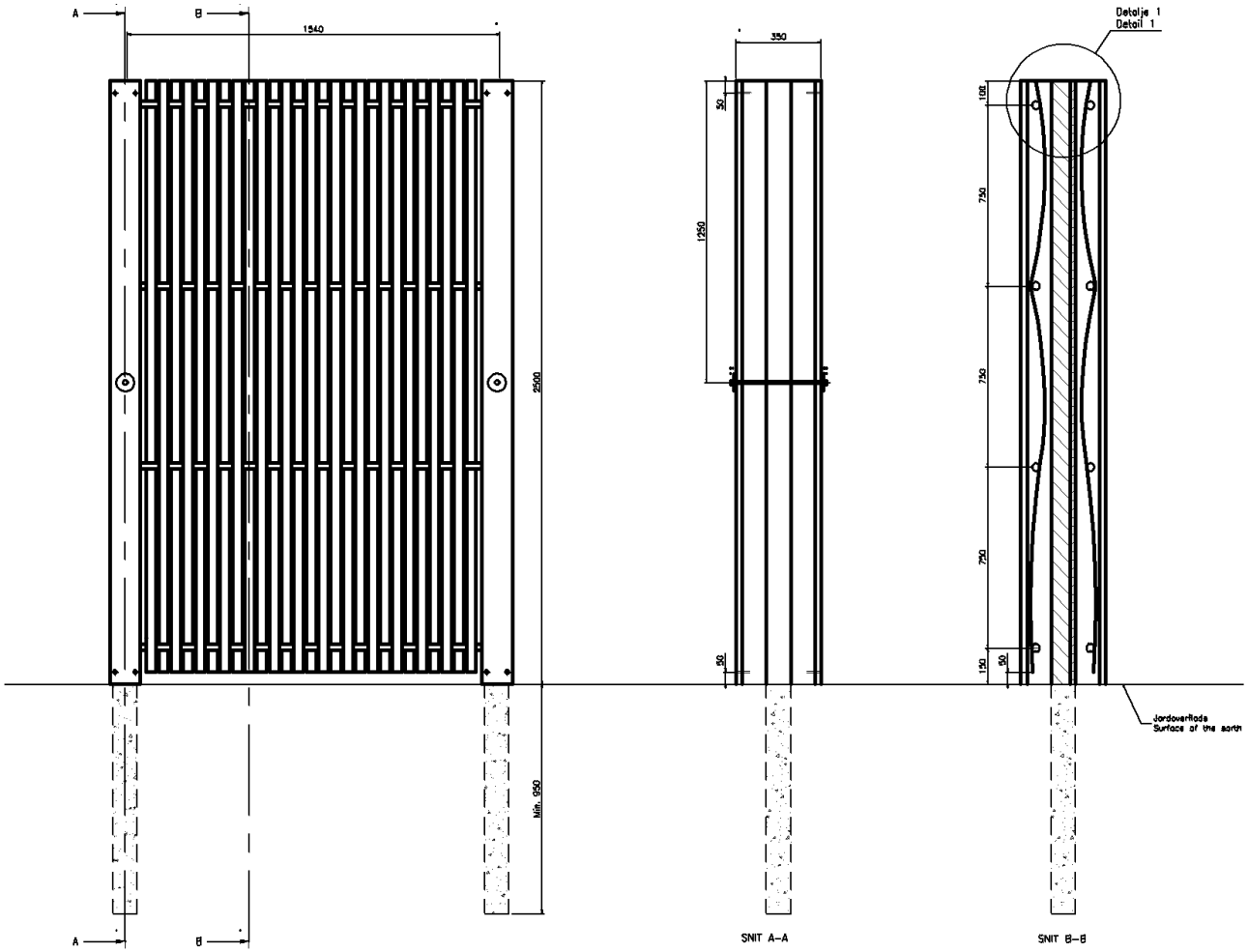

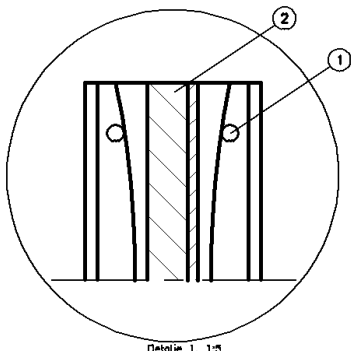

Detalje 1, 1:5
Detail 1, 1:5

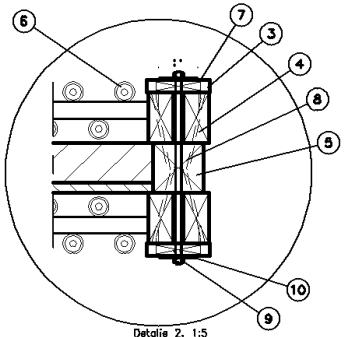

Detalje 2, 1:5
Detail 2, 1:5

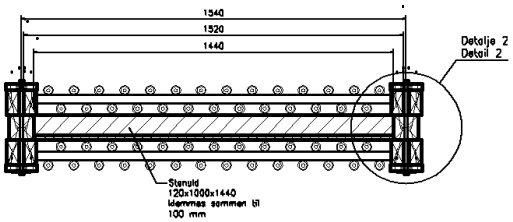

Cheviot Trees Ltd., Newton Brae, Foulden, Berwick upon Tweed. TD15 1UL
Tel: 01289 386664 Fax: 01289 386109
E-mail: sales@etsluk.com Web: www.etsluk.com

ALLE MÅL ER I MILLIMETER
ALL MEASURE ARE MILLIMETRE

Mrk.	Betegnelse	Ant.	Materiale	Dimension
10	Rundstave	2	Galv. stål Steel	875 x 14 mm
9	Gevindstang med selvlåsende matrik Threaded rod with selflocking nut	1	Galv. stål Steel	M12 x 430 – 470 mm
8	Skruer/Screw 3 pr. facade, 6 pr. tag	.	-	8 x 150 mm
7	Skruer/Screw 4 pr. skærmbræd/lath, 8 pr. tag/alter klemmer	.	-	4,0 x 50 mm
6	Pil 3 ringe stokke Willowrods	~	Pil Willow	30 – 40 mm 30 – 50 mm
5	Acacia 1 pr. tag	.	Acacia	4" x 4" / 4" x 3"
4	Lærkestolpe/Larchpost 2 pr. facade, 4 pr. tag	.	Savskåret lærk Raw larch	2" x 4"
3	Skærmbræd/Screen 1 pr. facade, 2 pr. tag	.	Savskåret lærk Raw larch	1" x 5"/6"
2	Rockwool RockDelta Stenuld Dual 200/80 kg/m³	2	Stenuld Rockwool	1,44 x 1,00 x 0,12 1 lag
1	Galvaniseret rør Electroplate iron	8	Stål Steel	1" x 1,52 m

DENNE TEGNING ER VOR EJENDOM OG MÅ HVERKEN LÅN OG KLOVAL MONTAGEFRIKS MAN GIVES TILGÆNGELIG FOR ANDRE PARTERE REPRODUCERES ELLER EN ANDEN MÅDE UDNYTTES

THIS DRAWING MUST NEITHER BE PASSED ON TO ANY PERSON NOT AUTHORIZED BY US TO RECEIVE IT, NOR BE COPIED OR REPRODUCED IN ANY OTHER WAY OR ANY OTHER WAY WITHOUT OUR PERMISSION

PileByg A/S
VILLERUPVEJ 76, DK – 9600 HJØRRING
TLF.: +45 98982271 – FAX.: +45 98982373
WWW.PILEBYG.DK – MAIL: INFO@PILEBYG.DK

Parts List no: –

Initials: GN | Date: 09.11.09

Replacement of: | Replaced by:

DET GRØNNE ELEMENT – FACADE
flettet pil
H/B = 2500/1540

Scale: 1:10 m.fl.

Dwg.no: DGE/HFS7