Acoustic 240 Green Barrier™, Woven and Woven Willow

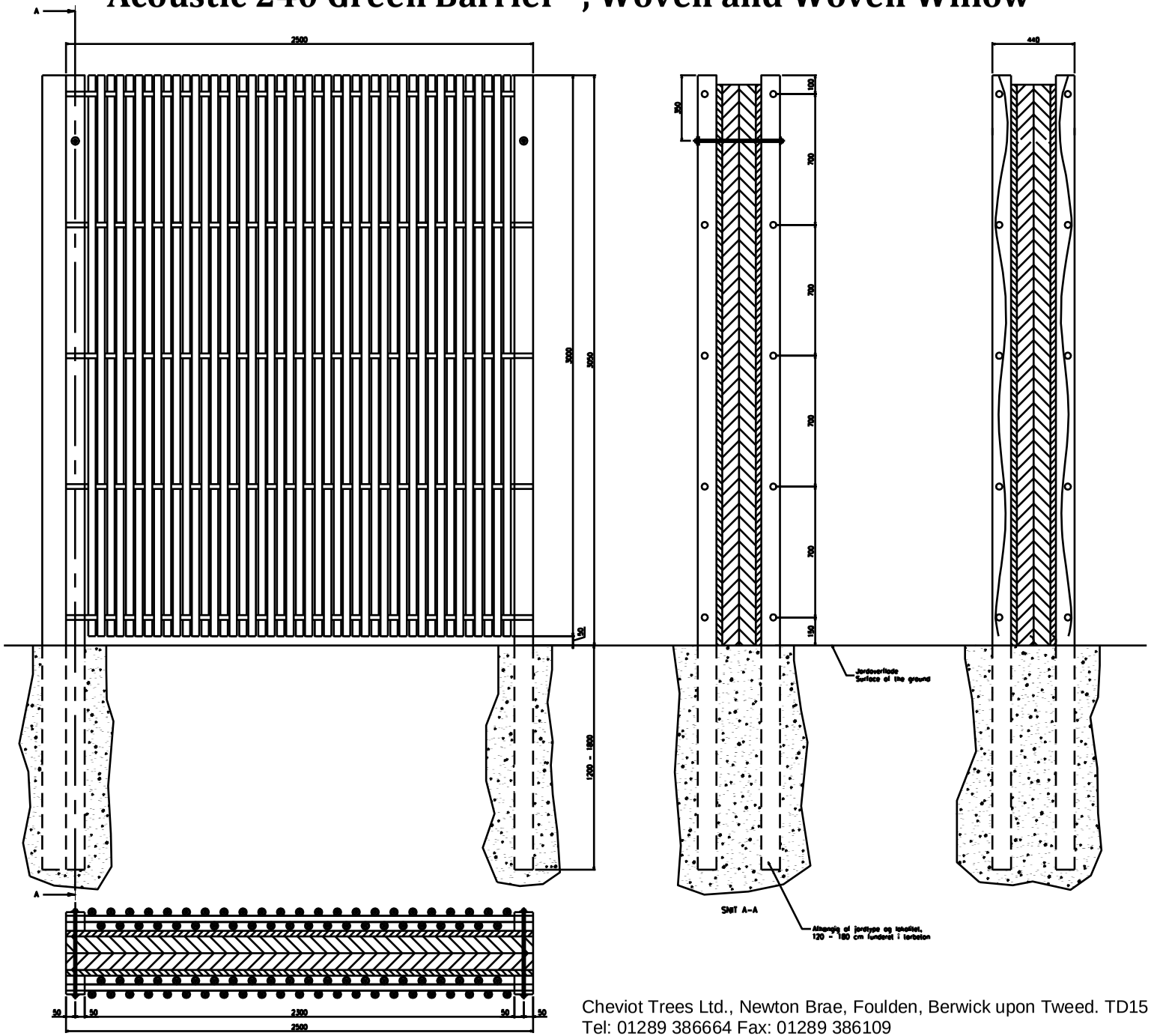

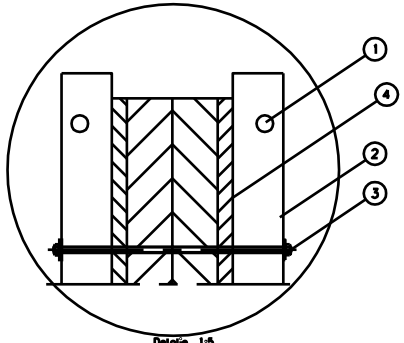

Detalje, 1:5
Detail, 1:5

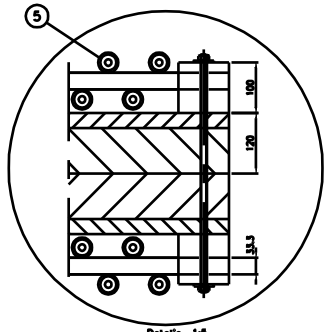

Detalje, 1:5
Detail, 1:5

ALLE MÅL ER I MILLIMETER
ALL MEASURE ARE MILLIMETRE

5	Pil 3 Brige stakke Willowrods	~	Pil Willow	30 - 50 mm
4	Rockwool RockDelta Stenuld Duo! 200/80 kg/m³	2	Stenuld Rockwool	1,44 x 1,00 x 0,12 2 lag
3	Gevindstænger med skive og møtrikker Threaded rod with washing nut	2	Gal. stål Steel	Ø12
2	Acacie	4	Acacie	4" x 4" eller 4" x 5"
1	Galvaniseret rør Electroplate iron	10	Stål Steel	1" x 2,5 m
Mn.	Benævnelse	Ant.	Materiale	Dimension

DENNE TEGNING ER VORES EJENDOM OG MÅ KUN BRUGES TIL DEN AFTALTE LØN OG HVORAL HÅNDVÆRKERNE MAT GIVES TILSVARENDE FOR ANDRE FIRMAERS RÅDGIVERVIRKSOMHED DERFOR MÅ ANDEN BRUG HÆVNTES

HVIS DRAWING HVIS NÆRVÆRÉ BE PROVIDED ON TO ANY PERSON NOT AUTHORISED BY US TO RECEIVE IT, NOR TO COPIED OR OTHERWISE MADE USE OF BY ANOTHER COMPANY OUR RECEIVER

PileByg A/S

VILLADRUPVEJ 7Bx, DK - 6000 KOLDING
TLF/x +45 88882871 - FAX.B +45 88882373
WWW.PILEBYG.DK - MAIL: INFO@PILEBYG.DK

Parts List no:
-

Init: GN
Date: 07.07.07
Replacement of
Replaced by

DET GRØNNE ELEMENT
i flettet pil og vedbend
H/B = 3000/2500

Scale: 1:10 m.fl.

Dwg.no: DGE/FS2

Cheviot Trees Ltd., Newton Brae, Foulden, Berwick upon Tweed. TD15 1UL
Tel: 01289 386664 Fax: 01289 386109
E-mail: sales@etsluk.com Web: www.etsluk.com